# BT STAXIO SWE140BR

## Empilhadeira Elétrica Patolada

TOYOTA
EMPILHADEIRAS

# Empilhadeira Elétrica Patolada

## Modelo SWE140BR, com capacidade de 1,4 tonelada, elevação máxima de 4,75 metros

## SWE140BR
## A paleteira 3 em 1

SWE140BR foi projetada para proporcionar segurança ao seu operador, durabilidade garantida pela marca Toyota, aliada à simplicidade, pois é muito fácil de usar.

Perfeitamente adequada para ambientes como supermercados, armazéns, indústrias farmacêuticas, alimentícias e outras operações que necessitem de um equipamento compacto e versátil.

## SEGURANÇA

### Visibilidade Excepcional

O design do mastro permite ao operador a visão completa dos garfos e da carga, proporcionando uma excelente visibilidade em todas as situações, tanto ao nível do solo quanto no posicionamento em altura.

### Plataforma Antiderrapante Rebatível

A plataforma antiderrapante oferece ao operador ergonomia e segurança. A plataforma pode ser dobrada, permitindo atuar nos espaços estreitos.

### Sistema BT-Powerdrive

O BT Powerdrive oferece confiabilidade, simplicidade e fácil ajuste dos parâmetros, como rampa de aceleração, velocidade e freio regenerativo. Possui tecnologia Can-bus, que significa menos peças e transmissão confiável de dados, e ainda o PIN Code, que proporciona maior segurança operacional, interrompendo a condução não autorizada, onde permite cadastrar 100 usuários com 10 perfis diferentes, além de eliminar a chave de contato.

### Função Click-2-Creep

A função Click-2-Creep permite um controle suave e progressivo em corredores muito estreitos.

### Sistema de Suspensão

Sistema que mantém a pressão ideal na roda de tração para várias cargas, reduzindo a tendência de escorregamento, diminuindo o desgaste e mantendo uma excelente estabilidade com cargas pesadas.

### Botão Antiesmagamento

Acionado quando o corpo do operador é pressionado contra o botão, evitando o risco de acidentes.

## SIMPLICIDADE

### Fácil de Dirigir

Seu design compacto exige menos espaço na manobra.
O posicionamento ergonômico do timão proporciona o aumento da produtividade nas operações.

### Sensilift

A função Sensilift, com comando na ponta dos dedos, permite o ajuste contínuo de velocidade de elevação e descida dos garfos.

### Manutenção Simples

O conceito modular no design e fabricação do equipamento proporciona uma manutenção mais ágil e organizada.
O motor de acionamento (AC) sem escovas de carbono oferece menor desgaste, diminuindo as paradas para manutenção.

## DURABILIDADE

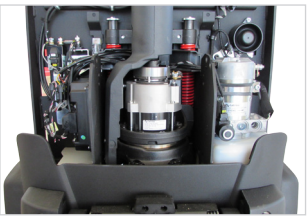

### Controlador do Motor Integrado

Unidade de controle única para acionamento do motor de tração e elevação, conferindo maior durabilidade com menor custo de manutenção.

### Transmissão e Motor

Transmissão e motor elétrico fixo, compactos e robustos, diminui pontos de desgaste no suporte do conjunto.

## ESPECIFICAÇÕES

| | | |
|---|---|---|
| | Capacidade Nominal | 1.400 kg |
| | Capacidade Residual à 4.755mm (CC=600mm) | 550 kg |
| | Tipo de Torre | Triplex Hilo |
| h23 | Altura Máxima de Elevação | 4.755 mm |
| h1 | Altura de Torre Fechada | 2.195 mm |
| h2 | Elevação Livre | 1.724 mm |
| h4 | Altura da Torre, máx. | 5.247 mm |
| h7 | Altura da Plataforma | 150 mm |
| b1 | Largura do Chassi | 850 mm |
| b5 | Largura Externa dos Garfos | 570 mm |
| l | Comprimento dos Garfos | 1.150 mm |
| Wa | Raio de Giro | 1.482 mm |
| | Largura do Corredor palete (1.000x1.200) | 2.432 mm* |
| | Bateria Tracionária | 24V/260Ah - C5 |
| | Carregador | 24 V/45 Ah |
| | Velocidade de tração sem/com carga | 6/6 Km/h |

* Com plataforma aberta = 2.832 mm

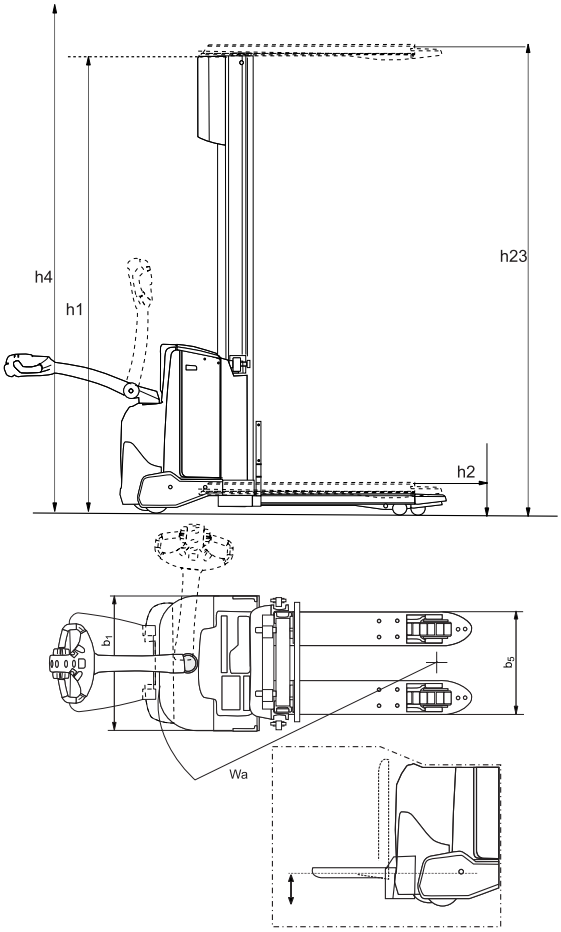

## Cobertura Nacional

O atendimento da Toyota Empilhadeiras se estende por todos os estados, através da Matriz, Filiais e uma ampla rede de Dealers, treinados e preparados para identificar e atender as suas necessidades.

## Fábrica no Brasil

Nossa fábrica, localizada em Artur Nogueira/SP, está estrategicamente posicionada em uma das principais rodovias do estado. Os equipamentos produzidos na fábrica possuem o mesmo rigor de qualidade japonesa e de outros países de primeiro mundo, utilizando o Sistema de Produção Toyota (TPS).

Os dados deste folheto são determinados com base em nossas condições de teste padrão. O desempenho pode variar de acordo com as especificações e condições atuais dos veículos, além das condições da área de operação. É possível que a cor real do veículo seja diferente da cor apresentada neste folheto devido às condições de impressão e fotografia. Algumas fotografias foram editadas por computador. A disponibilidade e as especificações dependem da região e estão sujeitas a alteração sem aviso prévio. A operação segura das empilhadeiras é obtida através de treinamento adequado do operador e das regras de segurança apropriadas. Consulte o representante da Toyota para mais detalhes. A Toyota Material Handling Mercosur Comércio de Equipamentos Ltda. reserva-se o direito de alterar as especificações e os produtos sem aviso prévio. Todos os direitos reservados à Toyota Industries Corporation.

Certificação ISO 9001

Toyota Empilhadeiras é certificada no Sistema de Gestão da Qualidade

(11) 3511-0400 www.toyotaempilhadeiras.com.br comercial@toyotaempilhadeiras.com.br

/ToyotaEmpilhadeira /toyota-empilhadeiras ToyotaEmpilhadeiras

TOYOTA EMPILHADEIRAS

TOYOTA

TOYOTA MATERIAL HANDLING MERCOSUR